LIMITADOR DE CARGA TENSIOMÉTRICO MODELO DIN-40M.

GENERALIDADES

El limitador de carga DIN-40M ha sido diseñado para prevenir las sobrecargas que habitualmente se producen en los aparatos de elevación como grúas, puentes grúa, montacargas, ascensores, elevadores, etc. Las sobrecargas son peligrosas y pueden dañar los equipos ya que los operarios nunca conocen si se ha elevado una carga superior a la permitida. Los limitadores DIN-40M evitan accidentes y reducen los costes de mantenimiento.

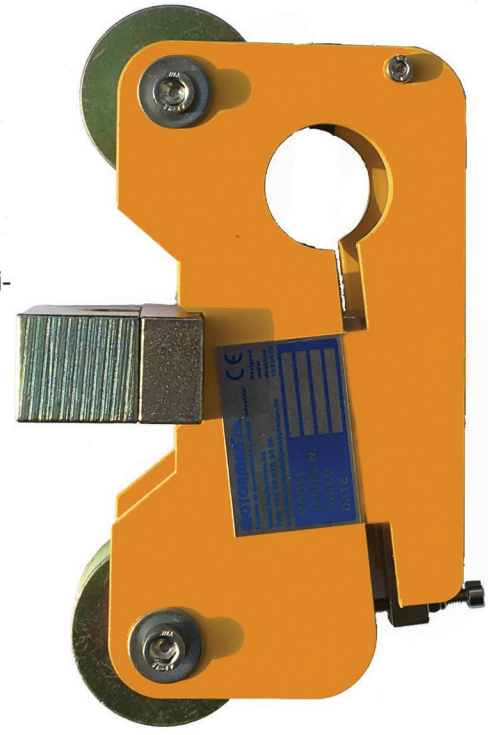

CARACTERÍSTICAS TÉCNICAS.
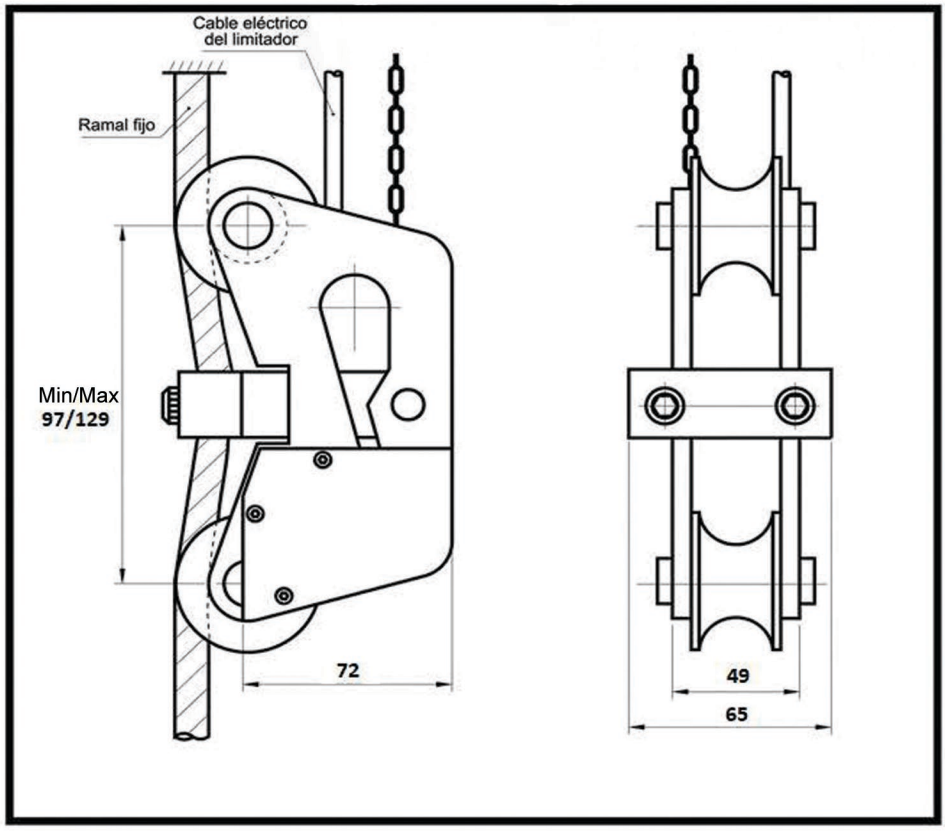
Limitador de carga de cuerpo elástico de acero restistente a fuertes solicitaciones.
Temperaturas límites de funcionamiento -30ºC+60ºC.
Resistencia a la sobrecarga superior al 300% del valor máximo de la carga.
Coeficiente de rotura 500% de la carga nominal.
Precisión del +/-1%.
Microinterruptor 4A250V AC.
Para diámetros de cable de 5 a 31 mm. Diámetro a especificar en el pedido.
Instrumento de dimensiones reducidas e instalación rápida sin interrupción del cable.
Se suminstra tarado a la carga requerida.
Capacidad máx. 8.500 Kg.
Opcionales:
- Posibilidad de incorporar segundo micro adicional.
- Protección IP-67 para ambientes extremos.